BALKONGSKYDD SVENSKA AB

Monteringsanvisning

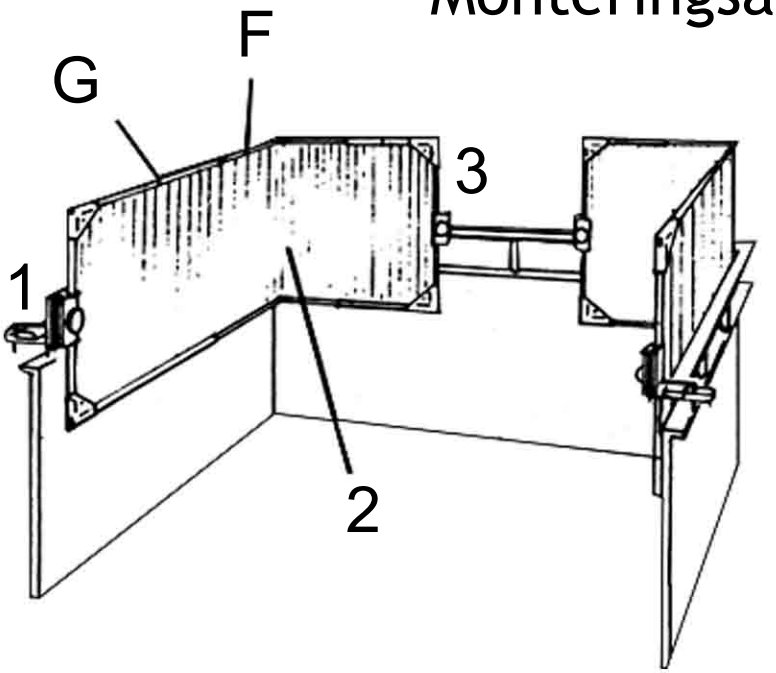

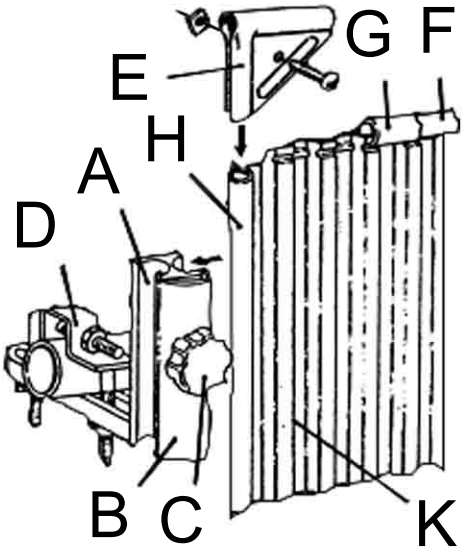

A = Hållare
B = Bricka
C = Justeringsratt
D = Bygel
E = Hörnplåt med skruv och mutter
F = Innerrör, raka eller bockade
G = Ytterrör
H = Ytterrör
J = Ytterrör
K = Plastskiva

MONTERING

- Fäst en hållare (A) på räcket (nr 1)
- Vik yttersta våden på plastens kortsida och skjut på ytterröret (H) från ena hörnet till det andra
- Skjut på de långa ytterrören (G)
- Sätt på 2 st hörnplåtar (E) som bilderna visar. Skjut in rören (G) i hörnplåtarna
- Stick in en syl genom hörnplåtarna så att det blir hål i plasten och skruva ihop med skruv och mutter
- Skjut på de båda bockade innerrören (F) (raka skydd = raka innerrör) samtidigt bit för bit tills bocken på skyddet kommit rätt och i önskat läge
- Skjut på de korta ytterrören. Bygg färdigt skyddet
- Fäst den återstående hållaren (nr 3) provisoriskt på beräknad plats. Lossa rattarna (C) något och sätt i skyddet från den ena sidan som bilden visar. Skruva åt rattarna igen

FINJUSTERING

- Skjut rören så bocken på skyddet kommer rätt och är lika uppe som nere. Kontrollera att skyddet sitter rakt och lika långt från balkongräcket hela vägen. Skruva fast hållarna ordentligt
- Skyddet är höj- och sänkbart. På brickans (B) baksida finns på ena sidan en upphöjd kant, vilket fungerar som “gångjärn”. Denna kant får inte sitta på den ena hållaren där röret (H) ska löpa. Om så är fallet, lossa ratten och vänd brickan. När rattarna lossas något kan skyddet höjas och sänkas.

Skydda dina balkongskydd genom att sänka ned dem vid hård blåst och ta in dem vid vintertid.